TMS elettronica s.a.s.
web: www.tmselettronica.com
e-mail: info@tmselettronica.com
Telefono / Fax: +39.011.4060964

MD3P — Prodotti per impianti fotovoltaici

Il moduli MD3P sono dispositivi che consentono il collegamento in parallelo fino a tre stringhe di moduli fotovoltaici. Sono alloggiati in appositi contenitori open frame per il montaggio su guida DIN.
Vengono forniti in due versioni, per alta e bassa tensione.

Caratteristiche

- ✓ Diodi di blocco su ogni ingresso montati su dissipatore.
- ✓ Sezione dei cavi di ingresso fino a 4mmq.
- ✓ Sezione dei cavi in uscita fino a 10mmq.

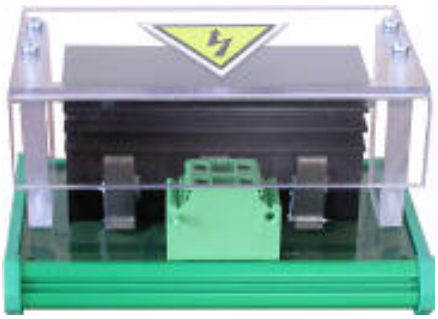

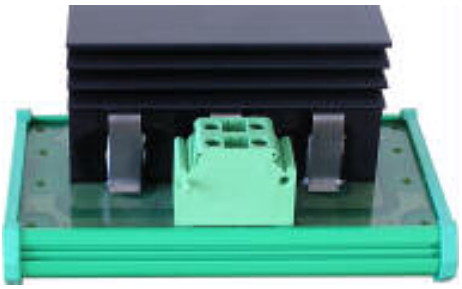

MD3P-H

- ✓ Tensione di ingresso fino a 600 Vdc.
- ✓ Corrente per ogni ingresso fino a 8A.
- ✓ Protezione in materiale autoestinguente degli elementi sotto tensione.

MD3P-H codice 8002000001

MD3P-L

- ✓ Tensione di ingresso fino a 200 Vdc.
- ✓ Corrente per ogni ingresso fino a 8A.
- ✓ Protezione delle parti sotto tensione opzionale (modello MD3P-LP).

MD3P-L codice 8002000005
MD3P-LP codice 8002000006

Esempio di collegamento:

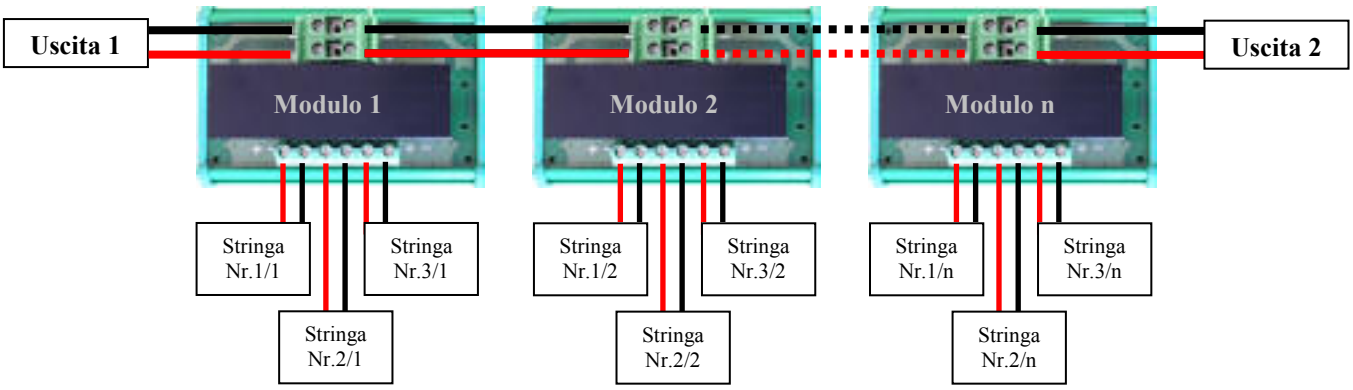

Nota: Collegando più moduli MD3P (fino ad un massimo di 6 unità), quando la corrente totale in uscita supera i 72A è necessario collegare in parallelo le uscite 1 e 2